NetterVibration

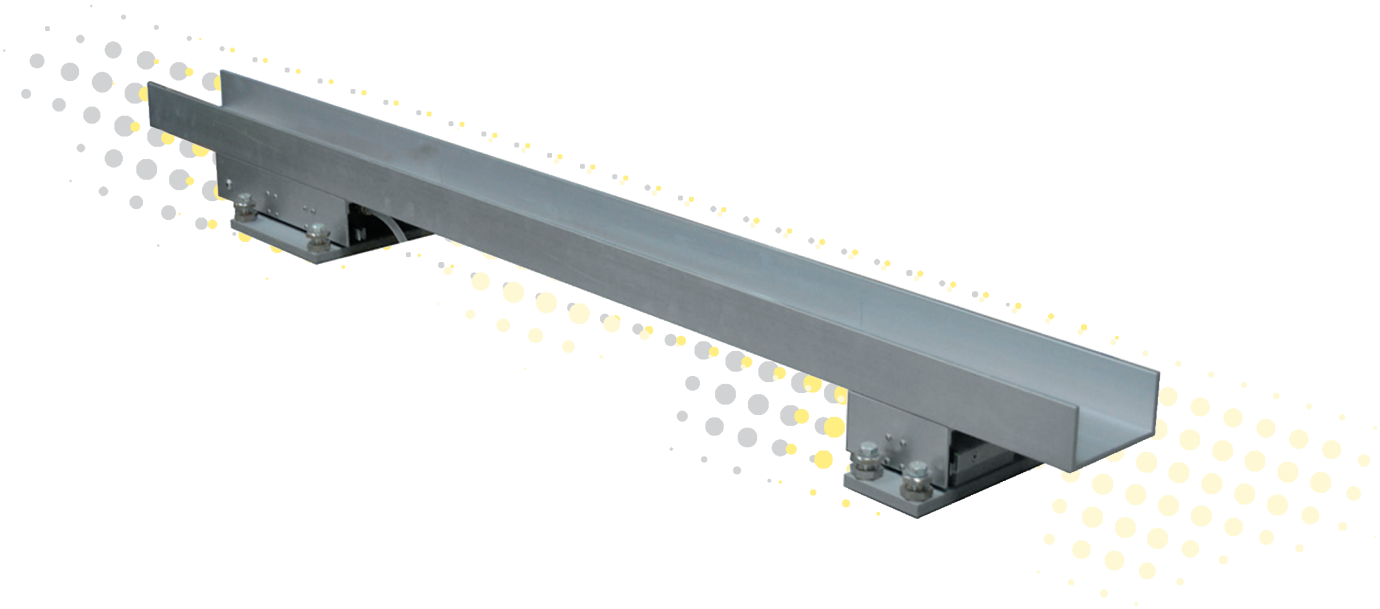

47

Système de convoyage Netter
Série ***Line**Drive*

- Transport régulier, ménageant le produit
- Construction plate et compacte
- Possibilités d'extension modulaire
- Faible consommation d'air
- Niveau sonore très faible

La vibration au service de l'industrie

NetterVibration

Système de convoyage Netter
Série ***Line**Drive*

Type	A [mm]	B [mm]	C [mm]	D [mm]	E [mm]	F [mm]	G [mm]	ØH [mm]	Poids avec auge [kg]
NLD 25	250	65	160	165	140	135	10	9	3,5
NLD 25 A	80	65	160	75	50	135	10	9	1,2

Les systèmes de convoyage de la série ***Line**Drive* sont composés:

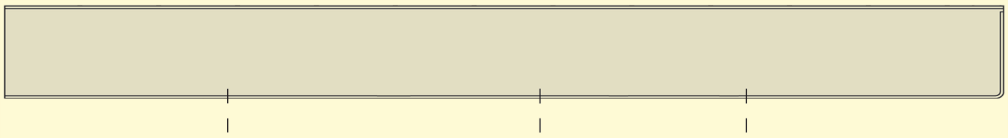

de l'auge de convoyage réalisée par le client ou d'après les indications du client,

Dispositif d'appui ***Line**Drive* NLD 25 A

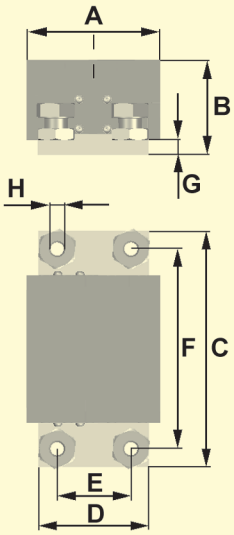

Le dispositif d'appui ***Line**Drive* est nécessaire pour soutenir les auges de grande longueur ou pour le transport de charges importantes.

Entraînement ***Line**Drive* NLD 25

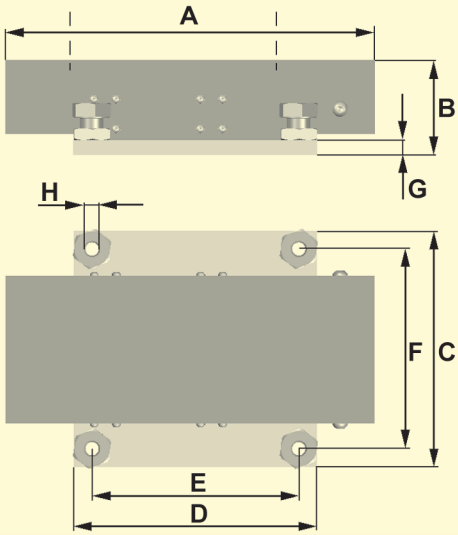

l'entraînement du ***Line**Drive* est linéaire.

Domaines d'utilisation
Le système de convoyage ***Line**Drive* est utilisé pour transporter horizontalement les matières en vrac en ménageant le produit. Sa construction plate (hauteur de l'entraînement : 6,5 cm) permet son utilisation même dans des emplacements étroits.

Structure et mode d'action
Les systèmes de convoyage à vibration traditionnels fonctionnent sur le principe du jet, selon lequel le produit, légèrement soulevé et « projeté » vers l'avant, décrit une trajectoire parabolique. Avec le principe de transport propre au ***Line**Drive*, le matériau glisse dans l'auge de convoyage, ce mouvement étant rendu possible par un entraînement linéaire à air comprimé. Par l'intermédiaire de la régulation de l'air comprimé, la puissance de transport peut être adaptée aux propriétés spécifiques de la matière à transporter.
Sur les systèmes de convoyage d'une longueur importante (à partir d'environ 2 m), l'auge est soutenue par le dispositif d'appui ***Line**Drive*. L'accouplement de plusieurs entraînements ***Line**Drive* permet le transport de charges plus importantes.

Outre les versions standard, des variantes spécifiques des besoins du client sont également disponibles pour la série ***Line**Drive*. Par ailleurs, toutes les composantes du système peuvent être livrées individuellement.

Conditions de travail admissibles :
Moyen de commande :

Air comprimé ou azote (filtre ≤ 5 µm), de préférence avec brouillard d'huile.
Pression de service optimale 2 bar
Température ambiante :
5°C à 60°C

***Netter**Vibration* propose les accessoires nécessaires pour le montage, l'installation, la commande et la surveillance de vibrateurs et de percuteurs.

Netter fournit des solutions.
Consultez nos techniciens d'application expérimentés.

Netter GmbH

Allemagne
Fritz-Ullmann-Str. 9
55252 Mainz-Kastel
Tel. +49 6134 2901-0
Fax +49 6134 2901-33

Suisse
Erlenweg 4
4310 Rheinfelden
Tel. +41 61 8316200
Fax +41 61 8311291

Pologne
Al. W. Korfantego 195 / 17
40-153 Katowice
Tel. +48 32 2050947
Fax +48 32 2051572

www.***Netter**Vibration*.com
info@***Netter**Vibration*.com

03/2010 Sous réserve de modifications